Datenblatt:
965+0019+001
TSS Faltarm III 320-230

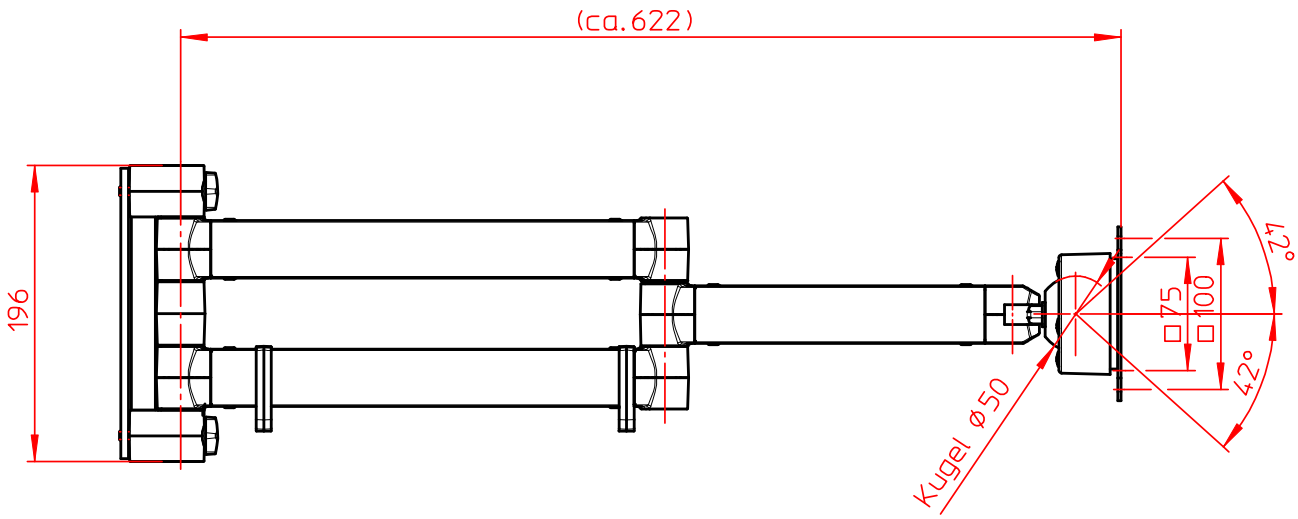

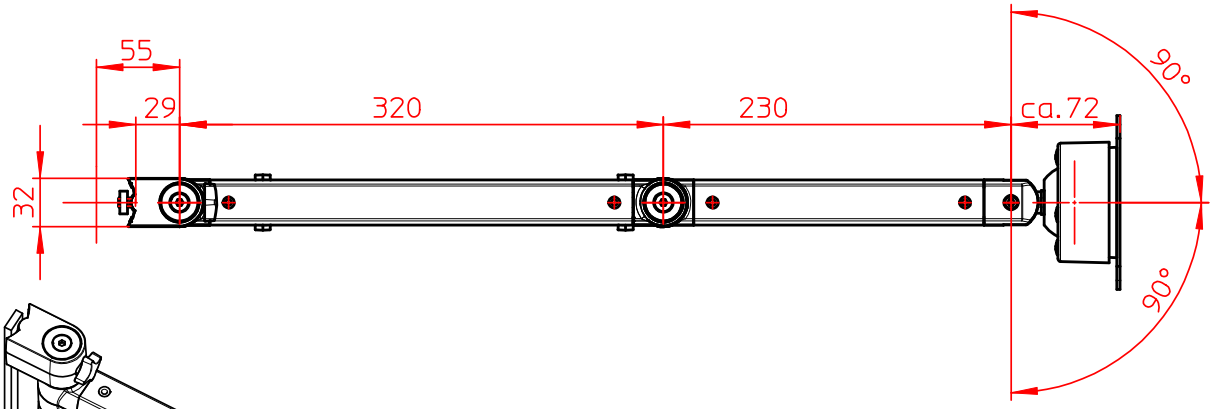

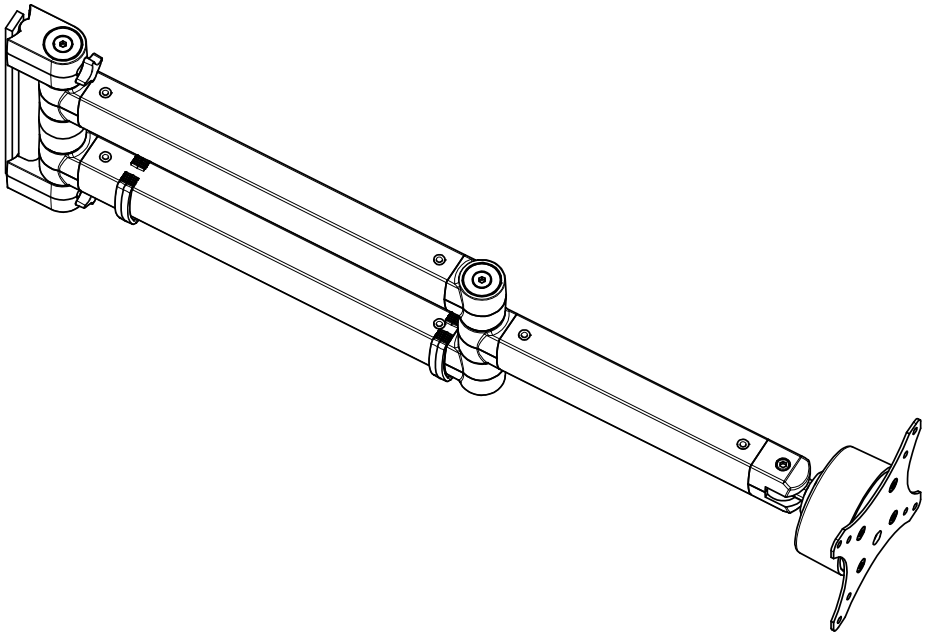

STANDARD

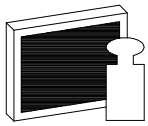

max. 6,8kg

Technische und Design Änderungen vorbehalten!

Technical and design modifications reserved! 02.09.09

859-0359